Schaltschema für SABA-Kristall W

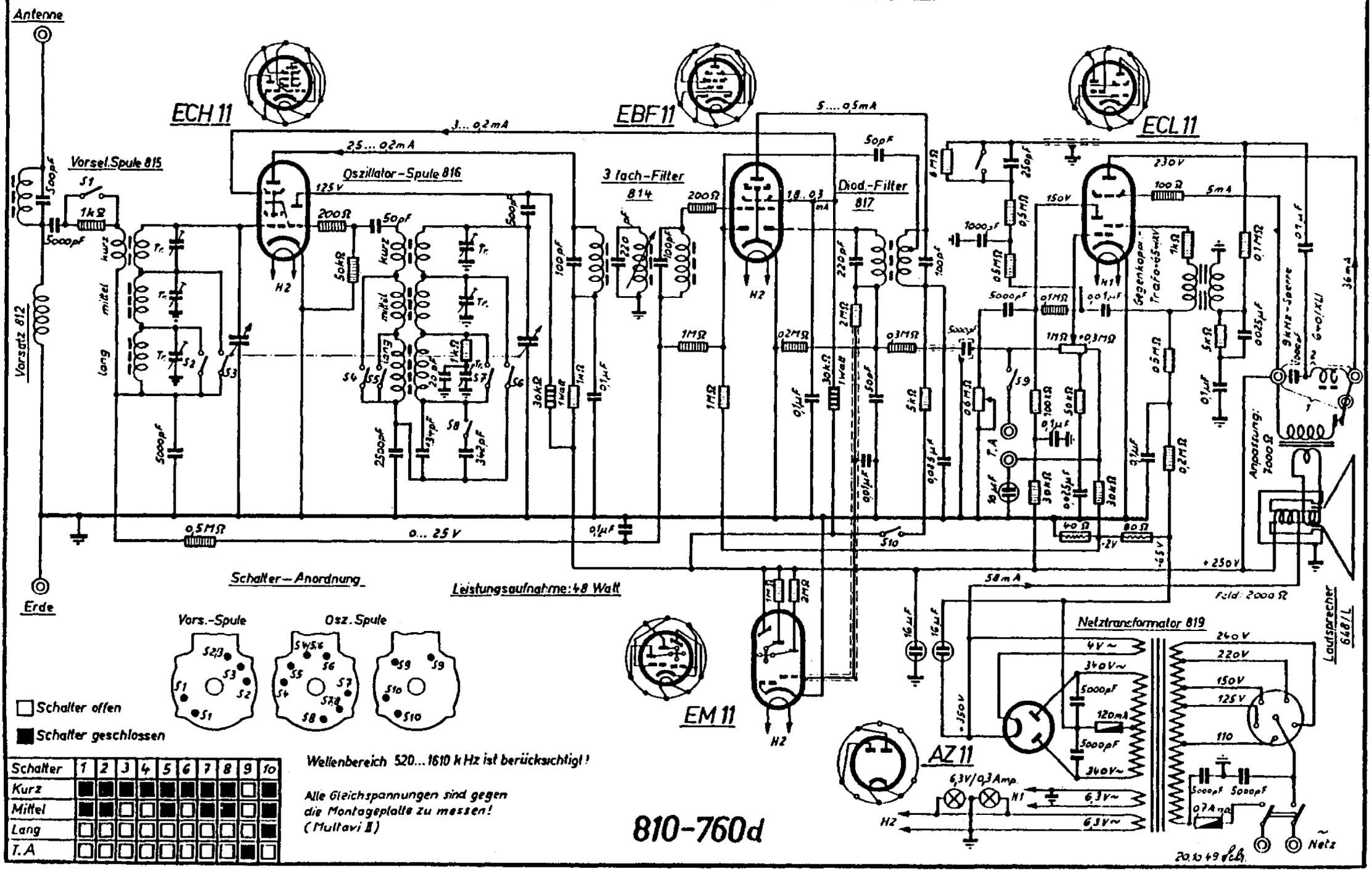

Schalter	1	2	3	4	5	6	7	8	9	10
Kurz	■	■	■	■	■	■	■	■	□	■
Mittel	■	■	□	□	■	□	■	■	□	■
Lang	□	□	□	□	□	□	□	□	□	■
T.A	□	□	□	□	□	□	□	□	■	□